GW-C125

康明斯系列-柴油发电机组

标准(STANDARDS):

顺风发电已获得ISO 9001国际质量体系认证
顺风发电已获得ISO 14001国际环境体系认证
顺风发电已获得ISO 45001职业健康体系认证
顺风发电机组已获得CE 欧盟认证标志
顺风发电机组执行标准：GB/T 2820.5
国际标准或国外先进标准编号：ISO 8528

根据 ISO 8528-1:2018 标准的参考环境条件：大气压力100 KPa, 环境温度25°C，相对湿度30%。

主用功率 (PRP):

定义：PRP表示发电机组作为主要电源时，能够持续提供的最大功率。这种模式适用于无稳定电网供电的场景（如偏远地区），机组需长期运行以满足基本电力需求。

负载能力：PRP的负载系数通常为75%，即机组在标定功率下可持续运行，但需留有一定余量以应对负载波动或环境变化（如高温、高海拔）。

备用功率 (ESP):

定义：ESP表示发电机组在电网故障时作为备用电源的短期最大输出功率。此模式下机组运行时间有限（通常每年不超过500小时），且需定期维护。

负载能力：ESP的负载系数为85%，即机组可在标定功率下短时间内承受更高负载，但需注意避免过载导致设备损坏。

机组规格

项目	PRP	ESP
容量	115kVA	125kVA
功率	92kW	100kW
频率/相位/转速	50Hz/3P/1500	
标准电压	400/230V	
可用电压	380/220V至415/240V	

水冷式　三相　50赫兹　柴油

机组尺寸

项目	标准机组	静音型机组
尺寸(长*宽*高)(mm)	2230*1100*1550	3012*1100*1760
重量(kg)	1500	2000
油箱容量(L)	-	220
静音型噪音等级		
@75%load(负载)&1m db	88	
@75%load(负载)&7m db	75	

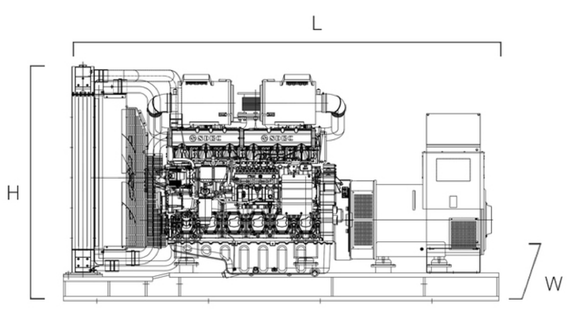

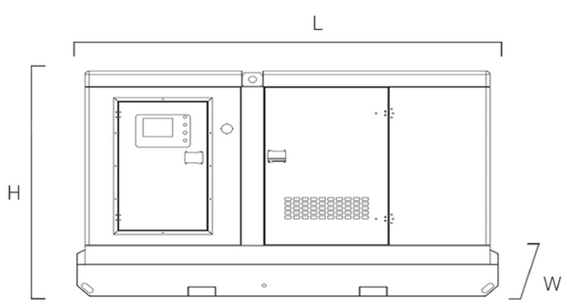

注意:重量和尺寸基于标准机组。依据2000/14/CE，噪音数据是75%主用功率于7m处提供。如需实地安装，请联系供应商。

机组参数		
发动机品牌		康明斯 CUMMINSI
交流电机品牌		扬州顺风 GOODWIND
燃料		柴油
进气方式		废气涡轮增压，水空中冷
冷却方式		风扇水冷
燃油系统型式		PB直列泵
发动机排量		5.9L
使用场景		主用和备用
燃油消耗量	100% ESP（升/小时）	30
	100% PRP（升/小时）	27
	75% PRP（升/小时）	20
	50% PRP（升/小时）	14

Goodwind

GW-C125

康明斯系列-柴油发电机组

发动机参数

基本数据	
发动机品牌	康明斯CUMMINS
发动机型号	6BTA5.9-G2
发动机功率	106/116KW
气缸排列	直列6缸
缸径*行程	102X120mm
压缩比	17.3:1
转速	1500转/分钟
发动机型式	四冲程

排气系统	
排气温度	570℃
排气流量	20m³/min
最大允许阻力	10kPa（最大）

燃油系统	
喷油泵	PB 泵
调速器	电子

冷却系统	
冷却方式	淡水循环冷却
水泵	离心式，齿轮带动
风扇	吹风式，铁皮风扇
备用/常用时发动机最高冷却液温度	102/98℃

电气系统	
启动马达	4.5KW
蓄电池容量	80AH
蓄电池数量	2
蓄电池电压	24V

进气系统	
空气过滤器	干式
进气流量	7.1m³/min
最大允许阻力	6.1kPa
最高允许燃烧空气进入温度	50℃

交流电机参数

基本数据	
绝缘和温升	H/H 类
励磁类型	自激，自励
绕组引线	12
绕组连接(标准)	星型
卷绕节距	三分之二
相位数	三相

基本数据	
类型	无刷
轴承数量	单轴承
联接系统	盘片连接
最大超速	2250转
涂层类型	真空浸渍
IP等级	IP23

GW-C125

康明斯系列-柴油发电机组

机组描述

标准特征

- 柴油发动机，50度散热器，无刷交流电机
- 智能控制器
- 输出断路器
- 免维护启动电瓶，电瓶充电，电瓶开关
- 钢制工业消声器，排气波纹管和弯头
- 钢制底盘和防振减震器
- 吊装和移动结构，机油和冷却液快速排放
- 移动部件保护、热部件保护
- 专用工具箱，随机文件

可选配置

发动机	▪ 水套预热器 ▪ 油预热器，油水分离器，手动油泵 ▪ 尾气净化装置 ▪ 住宅消声装置 ▪ 远置散热器，热交换器
交流电机	▪ PMG/AREP励磁系统 ▪ 防潮湿加热装置 ▪ 双轴承结构 ▪ IP44保护等级
控制系统	▪ 同步面板，远程控制面板 ▪ RS232/485，4G和GPS无线，以太网通信卡 ▪ 选配数字/模拟输入/输出 ▪ 电脑监控软件，移动设备APP ▪ 选配镍镉电池
发电机组	▪ 外部独立油箱，自动加油装置 ▪ ATS/输出/并机/配电柜 ▪ 负载测试柜 ▪ 移动拖车 ▪ 定制设计

适用场景...

GW-C125

康明斯系列-柴油发电机组

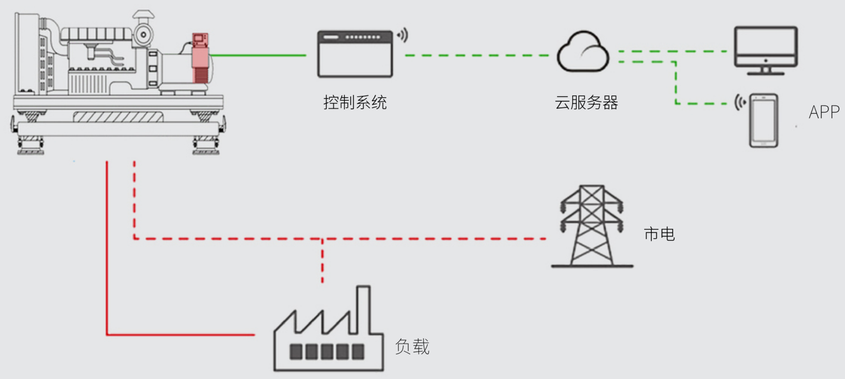

控制系统

主要功能

发电机组单机控制器可用于主用或备用场景

手动和远程启动，MRS应用程序

市电失电自动启动，AMF应用程序

发电机组功率/频率/因素/电压/ 电流检测

发动机/交流电机/发电保护/ 紧急停止

事件日志/运行时间记录/维护警告，液晶屏

用户访问管理，软件和功能易于操作

输入或输出配置，USB 通信端口

4006-4000-34

info@goodwindpower.com

www.goodwindpower.com